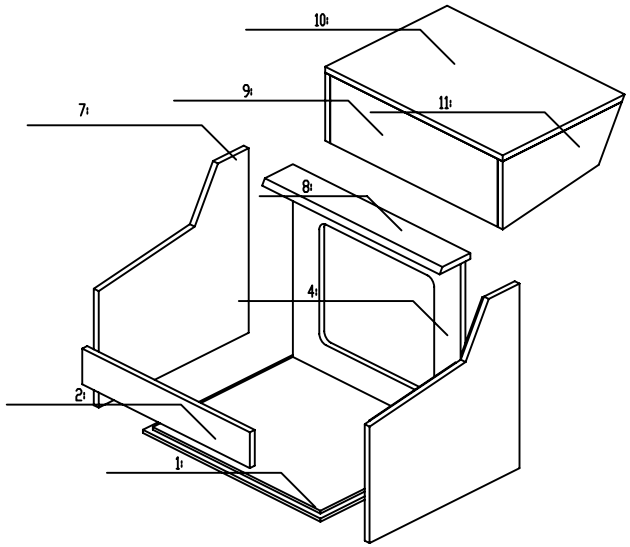
10
9
11
7
8
4
2
1

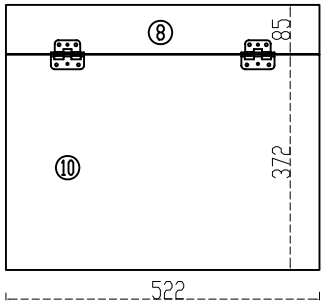
8
85
10
372
522

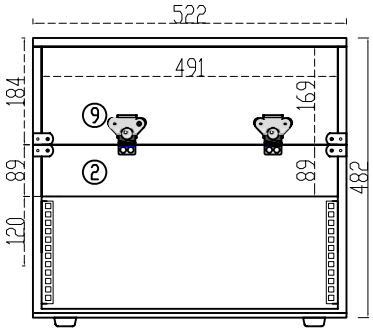
522
491
184
169
9
89
2
89
482
120

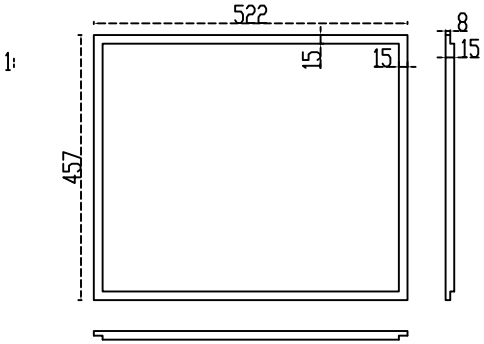
1
522
8
15
15
15
457

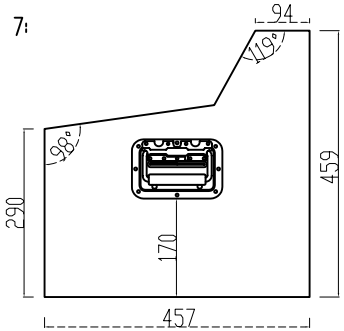
7
94
19°
98°
290
170
459
457

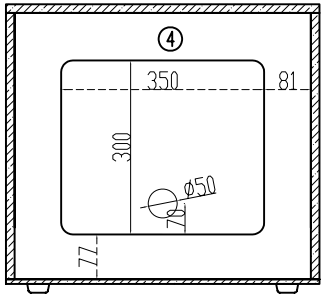
4
350
81
300
ϕ50
78
77

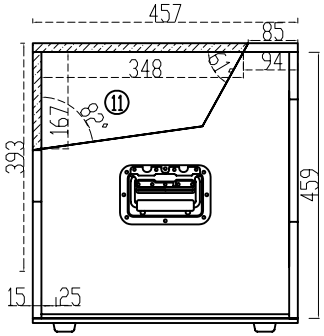
457
85
348
94
11
167
28°
393
459
15
25